T7 – traktor přesně podle vašich potřeb

V Anglii vyráběné traktory New Holland T7 si získaly respekt odborníků a srdce farmářů v celé Evropě. Výsledkem jsou dva tituly Traktor roku z let 2008 a 2010 a tisíce spokojených zákazníků. Traktory T7 jsou vybavené špičkovou technologií SCR, díky které efektivně splňují limity normy Tier 4A.

Traktory T7 jsou k dispozici ve třech základních typech:

> Auto Command s revoluční plynulou převodovkou, nejefektivnější na trhu!
> Power Command s prověřenou převodovkou řazenou pod zatížením v celém rozsahu
> Range Command s převodovkou částečně řazenou pod zatížením

LOKETNÍ OPĚRKA SIDEWINDER II

Pohodové a intuitivní ovládání traktorů – přesně o to šlo více jak třem stovkám farmářů, se kterými inženýři New Holland spolupracovali při vývoji nové loketní opěrky. Opěrka SideWinder II vychází ze zkušeností získaných ve sklizňové technice a přináší ucelený přístup k řízení traktoru – vše na jednom místě, komfort a srozumitelnost.

Snažili jsme se eliminovat:

> bolesti krční páteře a strnulost ruky po práci kvůli špatně umístěným ovládacím prvkům
> prostoje vzniklé hledáním a opětovným nastavováním ovladačů
> nepřirozené pohyby vyvolané špatným umístěním joysticku

Při vývoji loketní opěrky SideWinder II jsme si vzali inspiraci z jednoho z nejdokonalejších nástrojů na Zemi: lidské ruky. Pomocí speciálního software jsme nasimulovali všechny pohyby, které při ovládání traktoru rukou provádíte, a loketní opěrku jsme jim přizpůsobili.

MULTIFUNKČNÍ PÁKA COMMANDGRIP

Multifunkční páka CommandGrip u verze s plynulou převodovkou Auto Command funguje v silově úměrném režimu. Potřebujete jet vzad – zatáhněte pákou vzad. Potřebujete agresivně zrychlit – potlačte páku rychle vpřed a je to, opravdu jednoduché a logické. Vše vám přirozeně padne do ruky, vše ovládáte logicky, včetně připojeného nářadí.

Multifunkční páku CommandGrip využijete také s převodovkou Power Command a Range Command. Lehkým pohybem palce ovládáte například: dva okruhy hydrauliky, aktivujete automatický naváděcí systém, souvraťovou automatiku, zvedáte a spouštíte zadní ramena hydrauliky, měníte směr jízdy, volíte převodový stupeň atd.

MONITOR INTELLIVIEW III

Dotykový monitor je integrovaný do loketní opěrky SideWinder II. Velmi jednoduše si tak nastavíte funkce traktoru nebo získáte provozní údaje. Monitor je kompatibilní s ISO-BUS, takže jeho prostřednictvím můžete také ovládat připojený stroj. Navíc je do monitoru integrovaný automatický navigační systém IntelliSteer, logika nastavování tak zůstává stejná jako u ostatních funkcí. To vše máte v jedné přehledné obrazovce.

Užijte si ten přehled:

> nastavování hlavních funkcí traktoru
> připravený pro automatickou navigaci IntelliSteer
> jasný přehled o klíčových provozních parametrech
> ovládání nářadí s ISO-BUS z jednoho monitoru

Barevný dotykový monitor IntelliView III může být používán ve všech strojích New Holland s různým využitím v zemědělství, tedy pro traktory T6000, T7, T8, T9 nebo pro sklizňové stroje FR9000, CX5000/CX6000, CX8000 a CR9000 Elevation. Jsou k dispozici přímo z výrobního závodu nainstalované na strojích nebo přes prodejce New Holland.

MODERNÍ KABINA

Čím více času strávíte v traktoru T7, tím více oceníte jeho kabinu Horizon. Poskytuje nerušený výhled 360°, je prostorná, osazená komfortními materiály a velmi dobře dílensky zpracovaná. A to nejlepší na konec – nejnižší hladina hluku ve své třídě. To je komfort!

VÝBORNÉ TAHOVÉ SCHOPNOSTI

Traktory T7 jsou vybavené špičkovou technologií SCR, díky které efektivně splňují limity normy Tier 4A. To znamená, že 6,7 litrový motor nasává pouze čistý, stlačený a ochlazený vzduch, díky tomu dosahuje výborné výkonnosti a hospodárnosti. Traktory T7 teď nabízejí až o 19 koní vyšší výkon a o 139 Nm vyšší moment oproti stávající sérii T7000. Se systémem navyšování výkonu Engine Power Management (EPM) je k dispozici o 51 koní navíc pro optimální produktivitu.

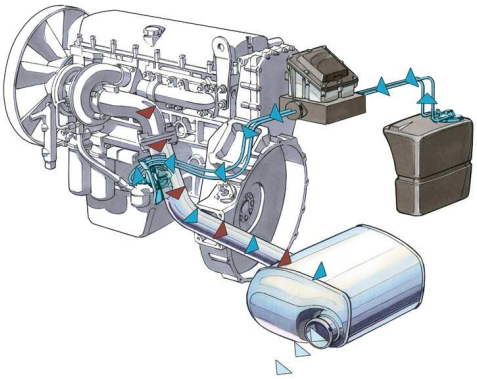

Selektivní katalytická redukce (SCR) zaručuje výkon a vysokou produktivitu bez ohledu na kvalitu paliva a obsah síry, bez nutnosti používat nákladná aditiva pro dieselová paliva. Při jmenovitých výkonech v rozsahu 125 koní až 228 koní mají všechny modely T7 díky systému řízení výkonu EPM k dispozici navýšení od 171 koní do 269 koní.

Dřívější série motorů Nef Tier 3 je brána jako standard hospodárného využívání paliva. Nové motory Nef splňující požadavky Tier 4A v motorech T7 jsou o jeden stupeň dále, když se jim podařilo snížit spotřebu paliva o 10 % ve srovnání se stávajícími modely T7000!

Systém navyšování výkonu EPM je oceňovaným prvkem traktorů New Holland. Stručně řečeno funguje tak, že motor navyšuje výkon (dostává se na vyšší výkonovou křivku) a krouticí moment podle zatížení převodovky. EPM lze využít při odběru výkonu hydraulikou, přes vývodovou hřídel a v dopravě. U traktoru T7.220 EPM dodává až 51 koní navíc, ale pouze tehdy, když je to potřeba, aby se udržel výkon. Máte tak k dispozici „koně“, které neplatíte a zbytečně neživíte.

Společnost New Holland v oboru technologie Tier 4A není sama, může čerpat ze zkušeností svého partnera pro vývoj motorů: Fiat Powertrain Technologies (FPT).

> Společnost Fiat vynalezla technologii Common Rail v 80. letech a přinesla ji široké veřejnosti v roce 1997 u modelu Alfa Romeo 156. Byla první, kdo ji zavedl u zemědělských strojů. Vždy na čele.

> Automobily skupiny Fiat mají nejnižší celkové emise CO2 ze všech výrobců automobilů v Evropě. Čistší. Všude!

> Divize FPT během posledních pěti let vyrobila více než 150 000 motorů SCR pro dopravní techniku. Spolehlivost. Potvrzená! Konec konců pouze ten, kdo to vynalezl, to může rozvinout.

PŘEPRAVA TĚŽKÝCH I OBJEMNÝCH NÁKLADŮ

S výkonem motoru se zvyšuje pevnost a hmotnost náprav. Tím je zajištěna nabídka dobrého poměru výkonu a hmotnosti u všech modelů, nejen těch s nejvyšším jmenovitým výkonem. Modely T7.170 až T7.210 mají celkovou hmotnost vozidla do 11 000 kg u provedení 50 km/h, která se zvyšuje na 13 000 kg u modelů T7.220 a vyšších.

VLASTNÍ VÝROBA

Když jde o kvalitu, technologie a spolehlivost, spoléháme jen na sebe. Proto jsou traktory New Holland na rozdíl od některých konkurentů vyvinuté a vyrobené ve vlastních koncernových továrnách.

LOKETNÍ OPĚRKA SIDEWINDER II

> Vyvinuta ve spolupráci s New Holland Harvesting Excelence Center v belgickém Zedelgemu

PŘEVODOVKA AUTO COMMAND
> Vyrobena v Hi-Tech továrně v belgických Antverpách

MOTOR
> Zkonstruován a vyroben v italských továrnách FPT v Turíně. U největšího výrobce motorů v Evropě, s využitím zkušeností z formule F1

TRAKTORY T7
> Montovány v anglickém Basildonu

To nejlepší z výzkumu a vývoje od New Holland, najdete v traktorech řady T7. Znalosti a schopnosti lidí z celé Evropy jsme spojili do našich strojů a nebyli jsme spokojeni s výsledkem, dokud nebyl opravdu stoprocentní. První vyrobené stroje prošly zkušebními testem ve čtyřech nezávislých laboratořích a 18 000 Mth zvládly opravdu v pohodě.

S traktory New Holland T7 máte výběr opravdu snadný. Vždy budete mít univerzální stroj, který se snadno ovládá a rychle zhodnotí vaši investici. Pracovníci importéra AGROTEC a.s. na základě dlouholetých zkušeností z domácího trhu nastavili specifikaci traktorů tak, aby vyhovovala náročným podmínkám velkých českých farem. Společně s proškolenými autorizovanými prodejci si můžete stoje doladit přesně podle vašich potřeb a možností.

Pro přesnější specifikace neváhejte kontaktovat produkt manažera na traktory New Holland Ing. Libora Nesvadbu; e-mail: nesvadba@agrotec.cz